PŘÍČNÝ ŘEZ 1:25

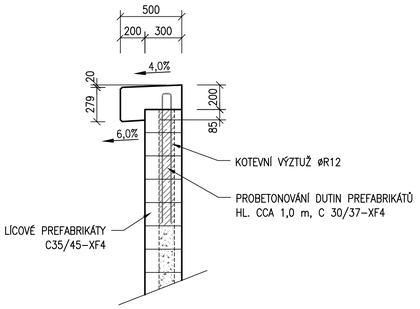

PŮDORYS 1:50

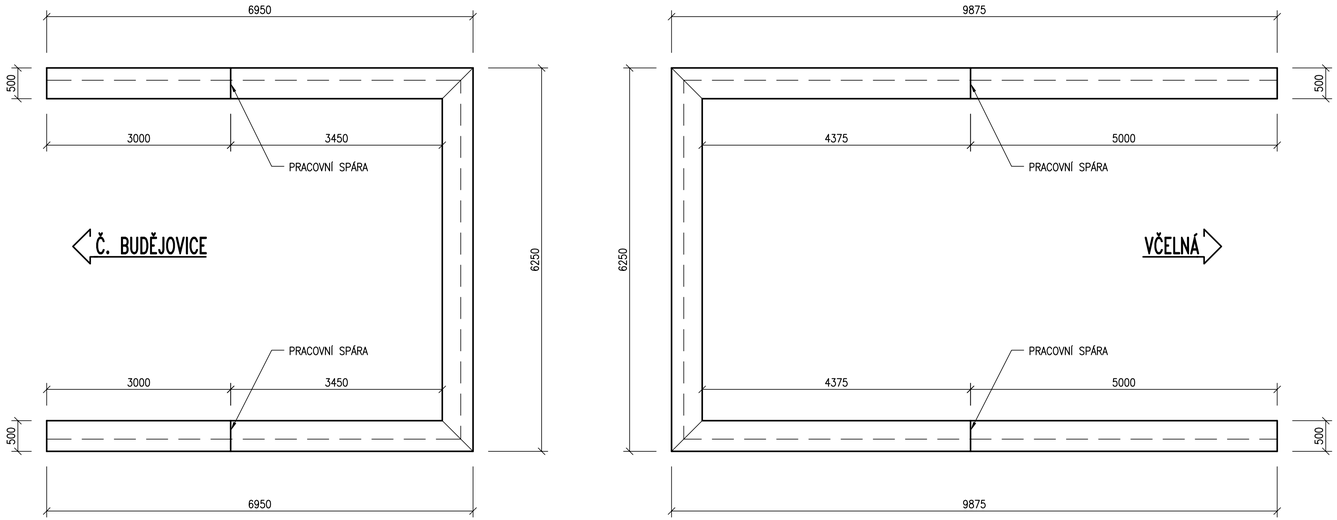

KATEGORIE POVRCHOVÉ ÚPRAVY:

DLE TKP, KAP. 18

neviditelné povrchy: C1a

VODOVZDORNÁ PŘEKLIŽKA NEBO OCELOVÉ BEDNĚNÍ

viditelné povrchy: C2d

CELOPLOŠNÉ VÍCEVRSTVÉ DESKY SE STRUKTUROU DŘEVA
ZPEVNĚNÉ POVRCHOVĚ PEČETÍCÍ PRYSKYŘIČNOU VRSTVOU.

MATERIÁLY:

(TKP, KAP. 18)

ŘÍMSY	C30/37–XF4, XD3
PROBETONOVÁNÍ DUTIN	C30/37–XF4

D.1
SO 205

Souřadnicový systém S–JTSK, Výškový systém Bpv

Objednatel:

Jihočeský kraj

JIHOČESKÝ KRAJ
U ZIMNÍHO STADIONU 1952/2
370 76 ČESKÉ BUDĚJOVICE

Ateliér České Budějovice – Čechova 50, 370 01 České Budějovice – tel. 386 303 211, e–mail: mailbox@cb.pragoprojekt.cz, ID datové schránky: 4kifr54

Navrhl/vypracoval: Ing. Libor DUŠEK podpis:	Zodpovědný projektant: Ing. Libor DUŠEK podpis:	Ředitel ateliéru České Budějovice: Pavel KAČÍREK	Znotovitel: PRAGOPROJEKT PRAGOPROJEKT, a.s., K Rytířce 1668/16, 147 54 Praha 4
Technická kontrola: Ing. Daniel KADLEC podpis:	Hlavní inženýr projektu: Eva DOSTÁLOVÁ podpis:		

Kraj: JIHOČESKÝ		Čís. zakázky:	17–307–2
Obec: Č. BUDĚJOVICE, PLANÁ, BORŠOV NAD VLTAVOU, VČELNÁ, ROUDNÉ		Čís. akce:	17–307
Objednatel: JIHOČESKÝ KRAJ, U Zimního stadionu 1952/2, 370 76 Č. Budějovice		Datum:	02/2020
Akce: JIŽNÍ TANGENTA ČESKÉ BUDĚJOVICE (km 0,000 - km 2,706), okr. ČB		Formát:	4 x A4
		Měřítko:	1:25,50
Objekt: SO 205 – Lávka pro cyklisty a pěší č. 1		Stupeň: PDPS	Souprava:
Příloha: TVAR ŘÍMS		Čís. přílohy: 205.12	